G538 **Eos**

230 ml / h: 76 mm / Ø 66 mm

DRINK&WE Glass collection

Legenda

Kalkomania

Powierzchnia graweru

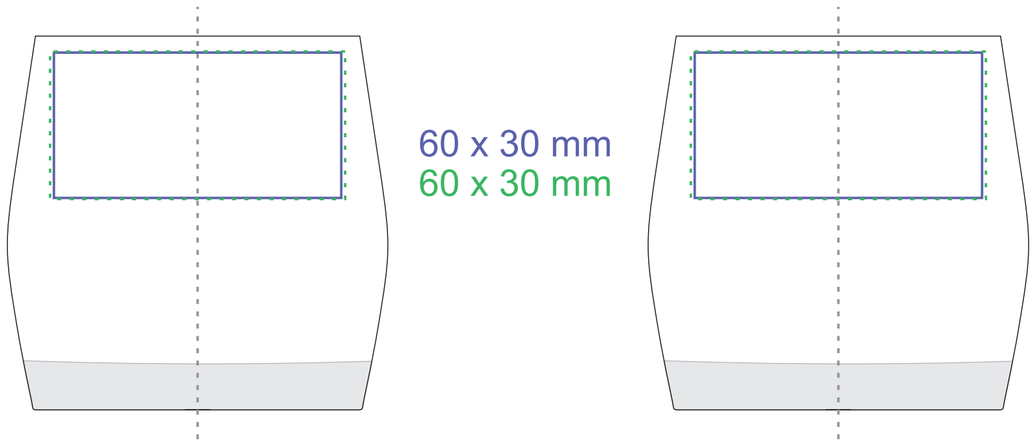

*W przypadku projektów wybiegających poza standardową powierzchnię nadruku prosimy o kontakt z działem handlowym.

G538 # Eos

300 ml / h: 88 mm / Ø 68 mm

DRINK&WE Glass collection

Legenda

Kalkomania

Powierzchnia graweru

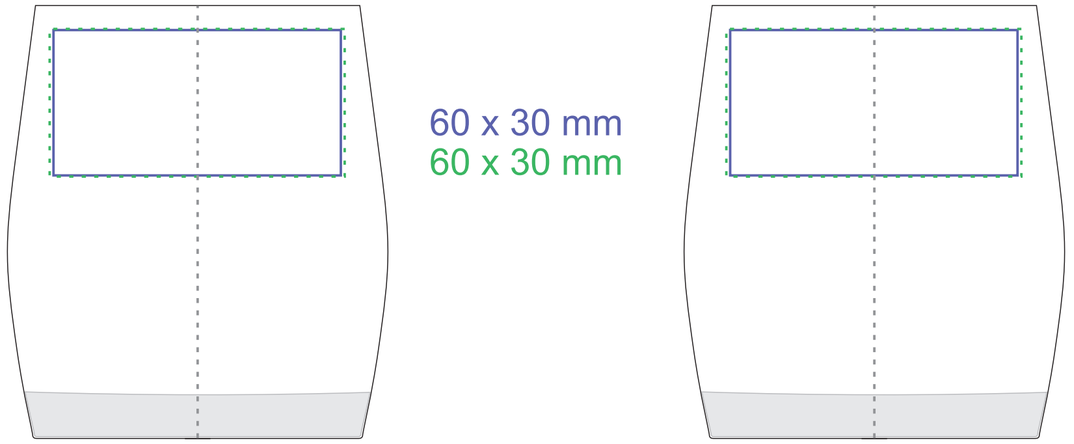

*W przypadku projektów wybiegających poza standardową powierzchnię nadruku prosimy o kontakt z działem handlowym.

G538 **Eos**

400 ml / h: 130 mm / Ø 63 mm

DRINK&WE Glass collection

Legenda

Kalkomania

Powierzchnia graweru

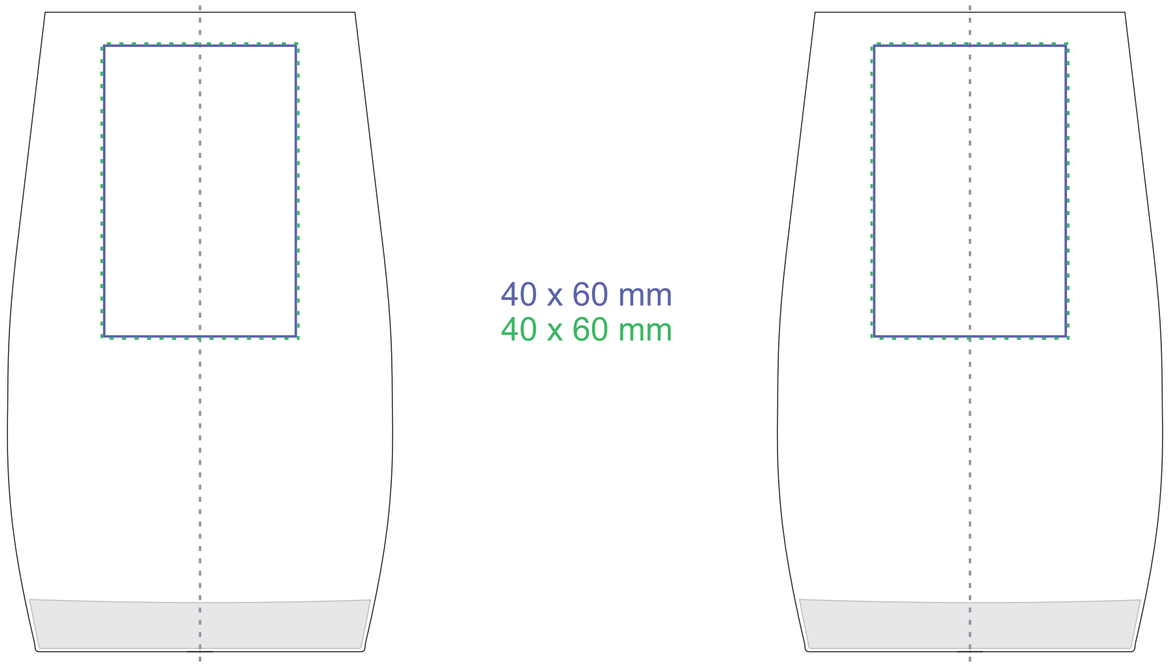

*W przypadku projektów wybiegających poza standardową powierzchnię nadruku prosimy o kontakt z działem handlowym.