M453 Lucas

350 ml / h: 78 mm / Ø 95 mm

Porceline collection

Legenda

- Kalkomania
- Powierzchnia graweru
- Druk bezpośredni
- Druk bezpośredni UV

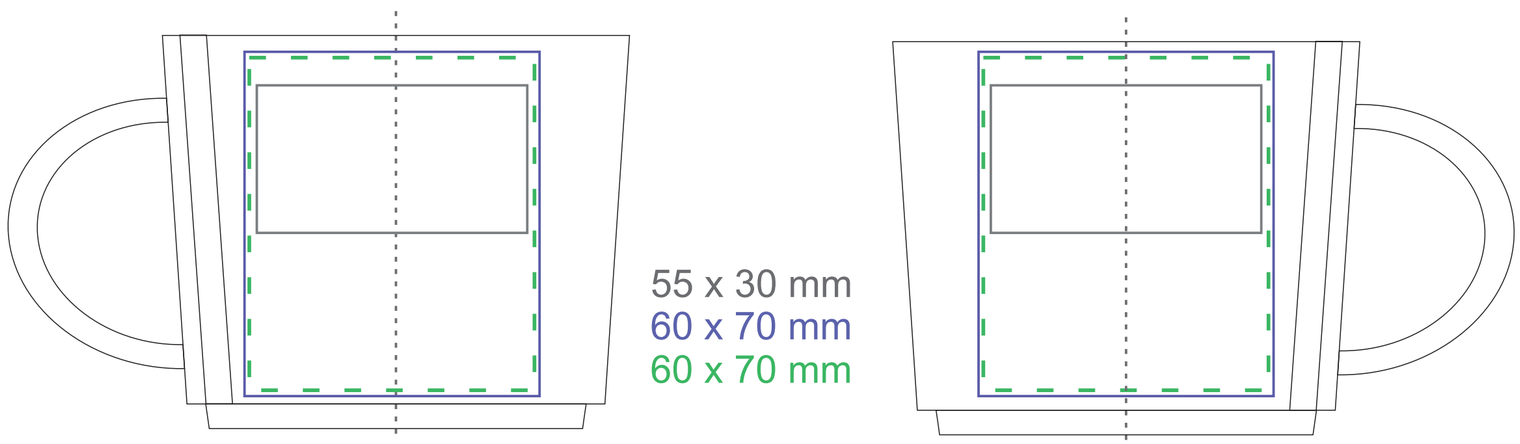

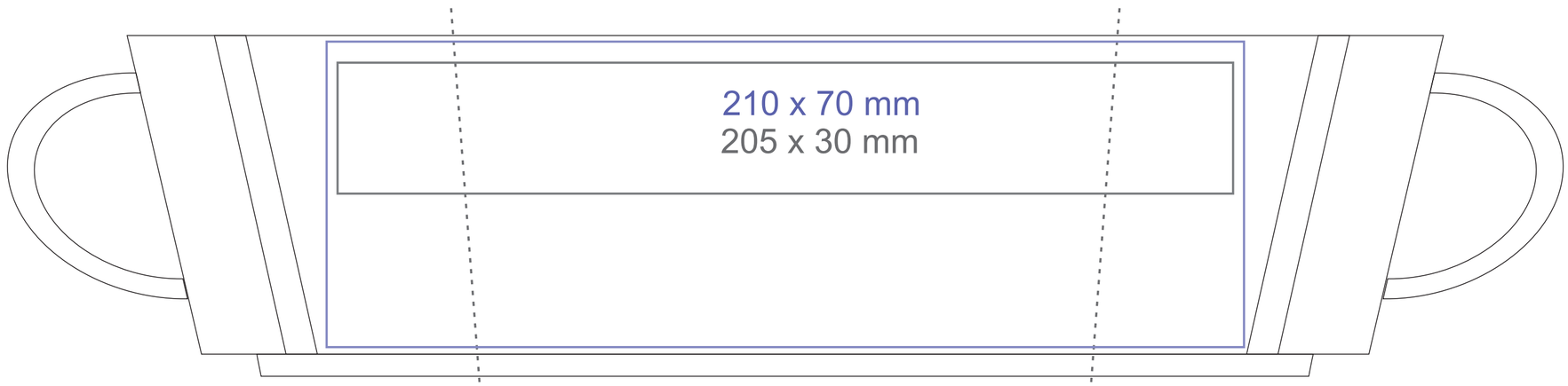

Nadruk na uchu	50 x 10 mm
Nadruk wewnątrz	40 x 20 mm
Nadruk wewnątrz na dnie	Ø 30 mm
Nadruk od spodu	Ø 45 mm

*W przypadku projektów wybiegających poza standardową powierzchnię nadruku prosimy o kontakt z działem handlowym.

Jak przygotować projekt do druku >

M453 Lucas

200 ml / h: 70 mm / Ø 77 mm

Porceline
collection

Legenda

- Kalkomania
- Powierzchnia graweru
- Druk bezpośredni
- Druk bezpośredni UV

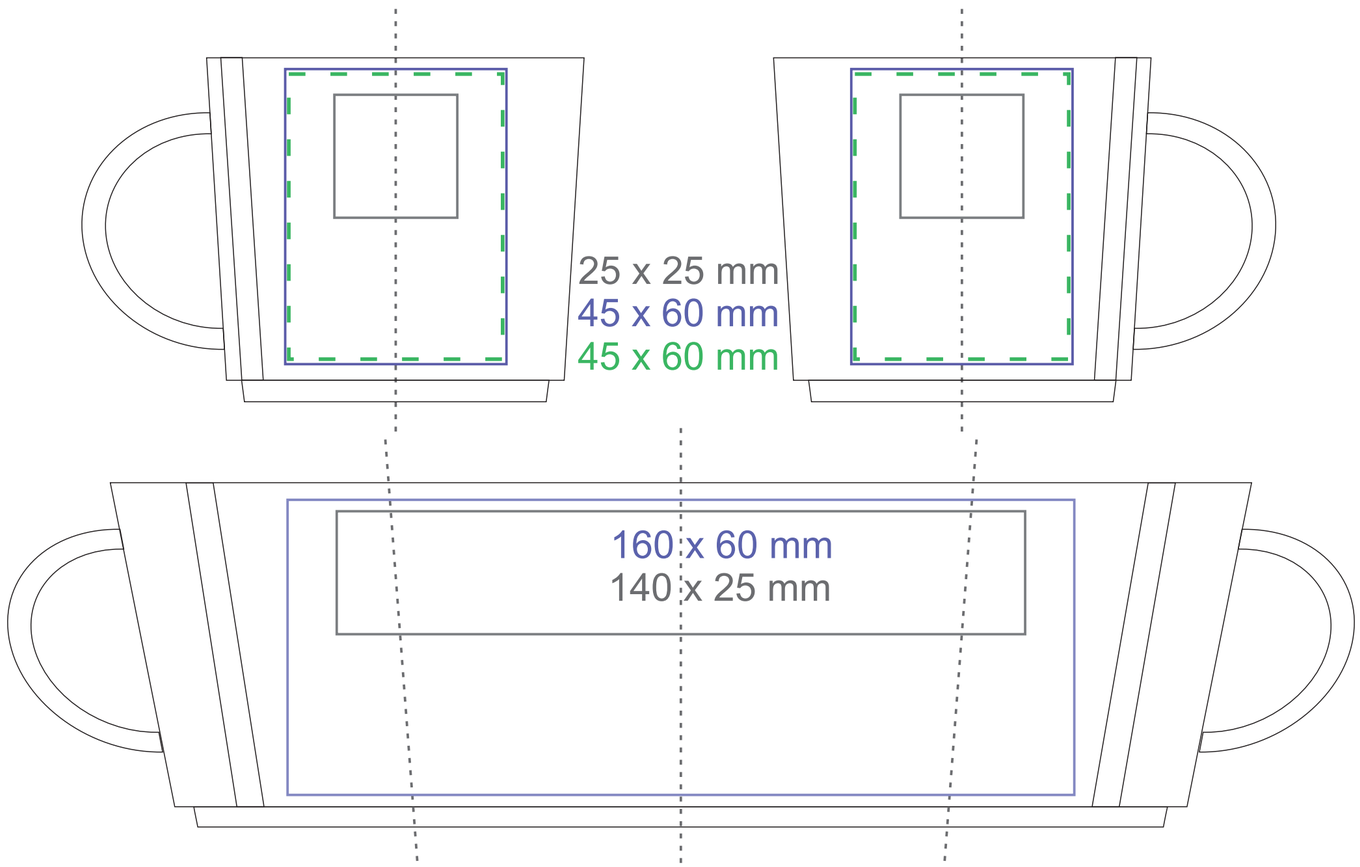

Nadruk na uchu	50 x 10 mm
Nadruk wewnątrz	40 x 20 mm
Nadruk wewnątrz na dnie	Ø 30 mm
Nadruk od spodu	Ø 35 mm

*W przypadku projektów wybiegających poza standardową powierzchnię nadruku prosimy o kontakt z działem handlowym.

M453 Lucas

75 ml / h: 55 mm / Ø 60 mm

Porceline
collection

Legenda

- Kalkomania
- Powierzchnia graweru
- Druk bezpośredni
- Druk bezpośredni UV

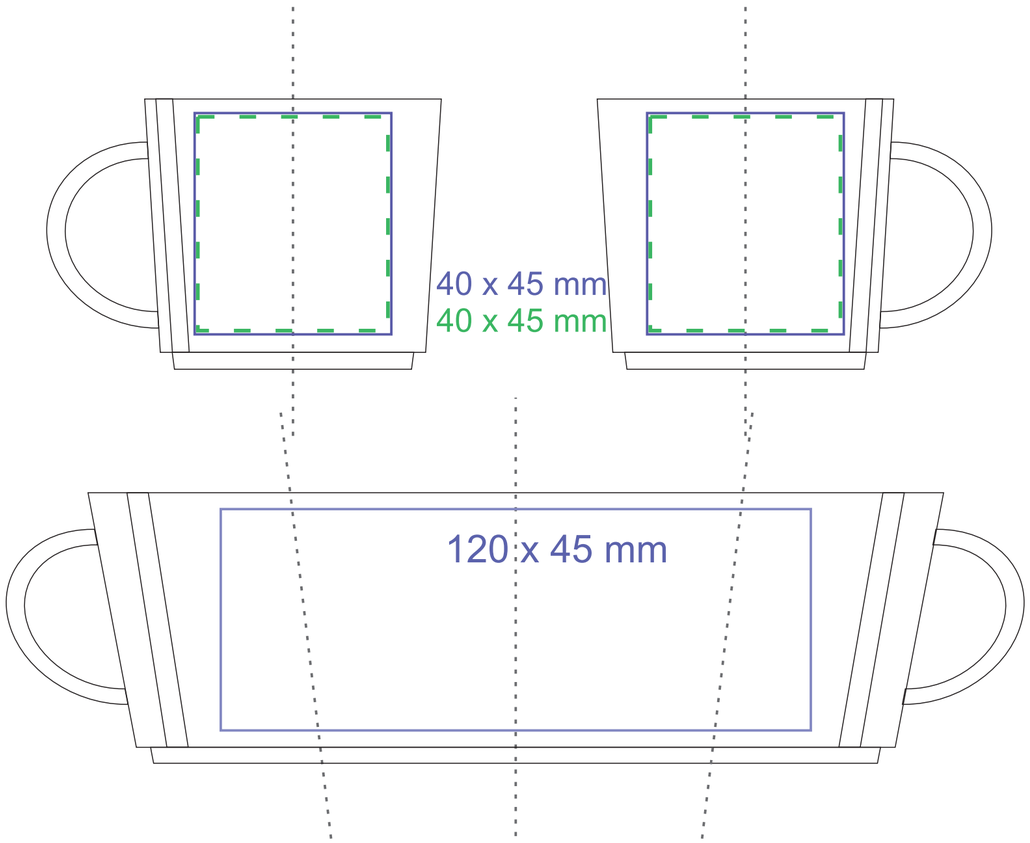

Nadruk na uchu	50 x 5 mm
Nadruk wewnątrz	25 x 20 mm
Nadruk wewnątrz na dnie	Ø 25 mm
Nadruk od spodu	Ø 20 mm

*W przypadku projektów wybiegających poza standardową powierzchnię nadruku prosimy o kontakt z działem handlowym.

Jak przygotować projekt do druku >